NASTRO TRASPORTATORE
CONVEYOR BELT

MOD. "EL"

NASTRO TRASPORTATORE ADATTO ALLA MOVIMENTAZIONE DI UVA, VINACCIA,RASPI ED ALTRE APPLICAZIONI IN GENERE

IDEALE PER:

- caricare uva alle diraspatrici
- trasportare uva e vinacce fermentate a presse
- allontanare raspi o vinaccia esaurita dalle macchine di lavorazione

Struttura realizzata interamente in acciaio inox AISI 304, montata su ruote.
Tappeto in PVC atossico con listelli o a spina di pesce, larghezza 400 mm.

L'elevatore è dotato inoltre di un variatore di giri, che consente sempre un'adeguata ed efficace resa di lavoro.

L'inclinazione del nastro è variabile tramite un martinetto idraulico.

Completano la macchina una tramoggia inferiore di raccolta del liquido, ed una testata superiore di scarico del prodotto.

CONVEYOR BELT WHICH ALLOWS MOVEMENT OF GRAPES, MARCS OR STALKS

- bring grapes to a crusher-stemmer
- bring grapes and fermented marcs to presses
- remove stalls and exhausted marcs from other machines

ENOTECH ZAMBELLI ENOLOGIA dal 1888

Frame realized in stainless steel Aisi 304, mounted on weels.
Belt made of non toxic PVC for food use, with fillets or with herring-bone surface, available measure 400 mm.
The conveyor belt has a speed variator, which permits to have always an adapted and effective work.
The inclination of the belt can be varied with a hydraulic system.
An underneath hopper to collect the liquid and an upper heading for product unloading complete this machine.

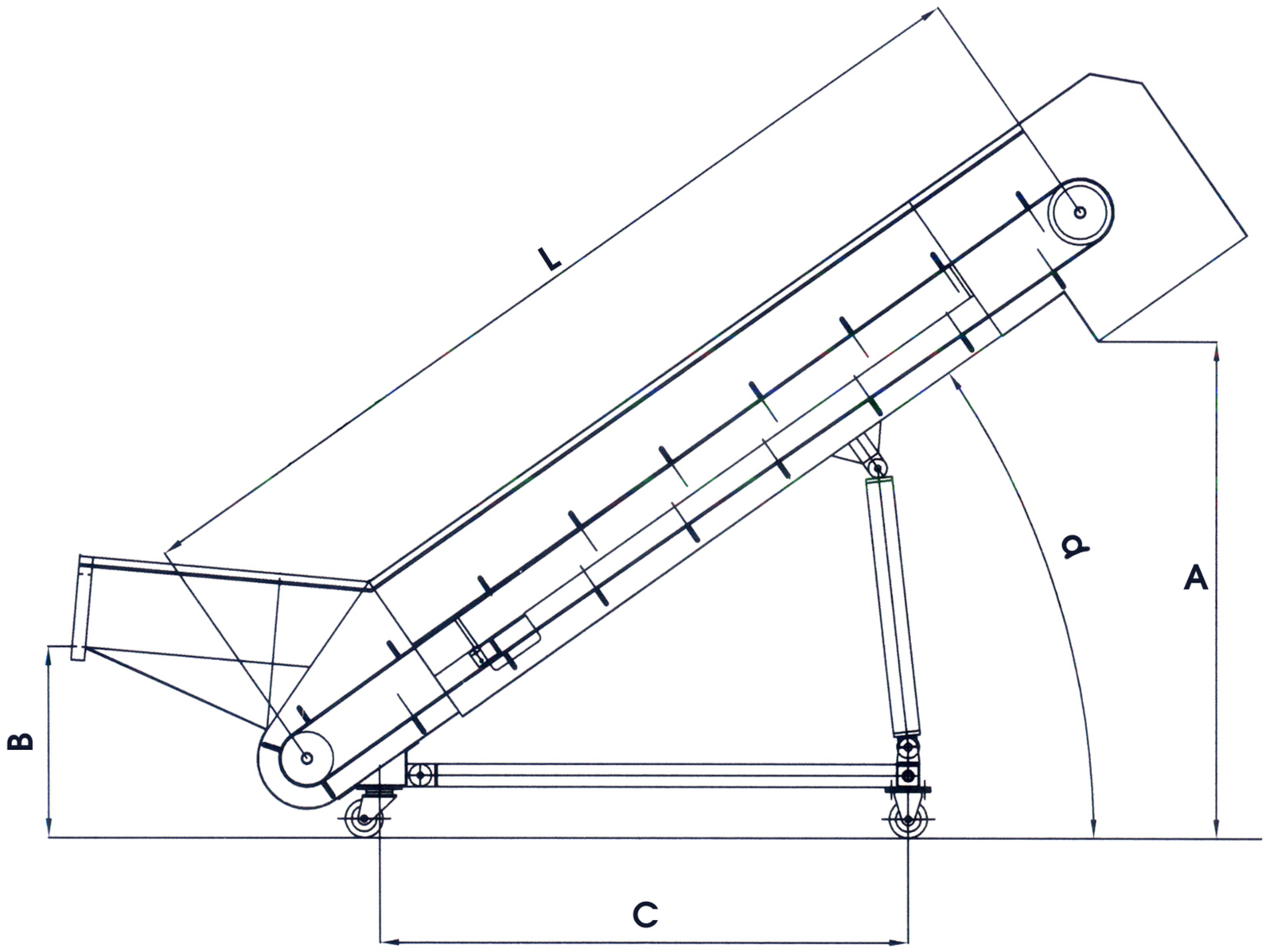

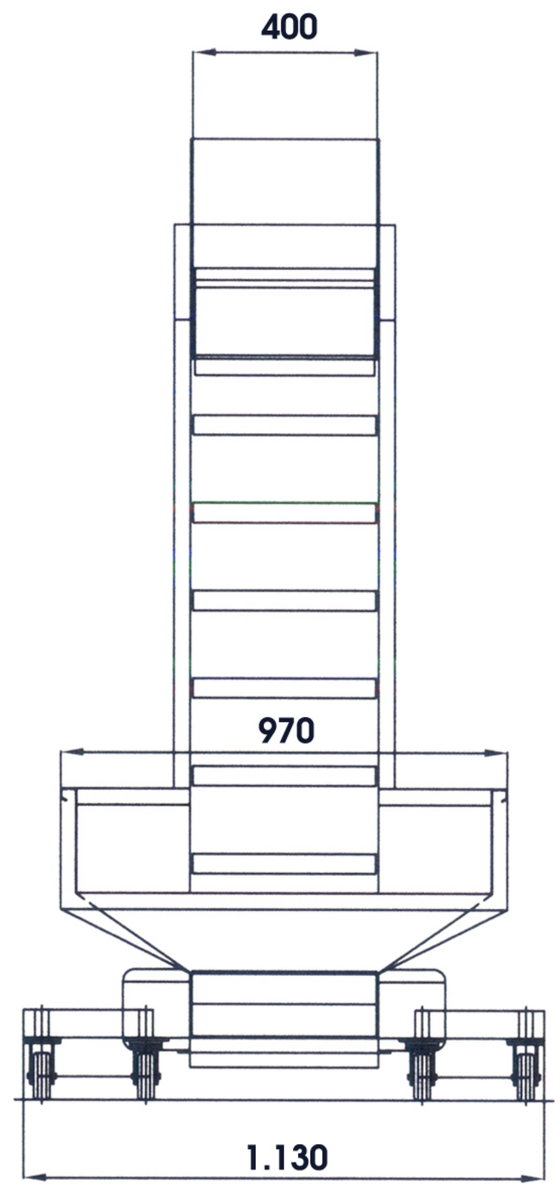

Legenda dimensioni macchine Machines dimensions

	α min 35° A=	α max 50° A=	α	C	α
L=2500					min 35°
					max 50°
L=2750	500	1450	2155	1400	min 35°
	330	2000	2685		max 50°
L=3250	500	1730	2435	1600	min 35°
	330	2380	3065		max 50°
L=3750	500	2015	2720	1800	min 35°
	330	2765	3450		max 50°

CODICE	*DESCRIZIONE*
	Elevatori a nastro per uva in cassette e vinaccia, con sistema di regolazione dell'altezza con martinetto idraulico. Tramoggia di carico di mm. 870x760. Larghezza tappeto mm. 400
EL 2500	Lunghezza interasse mm. 2500, larghezza mm. 400. Motoriduttore da kw 0,75
EL 2750	Lunghezza interasse mm. 2750, larghezza mm. 400. Motoriduttore da kw 0,75
EL 3250	Lunghezza interasse mm. 3250, larghezza mm. 400. Motoriduttore da kw 0,75
EL 3750	Lunghezza interasse mm. 3750 larghezza mm. 400. Motoriduttore da kw 0,75

ZAMBELLI ENOTECH srl
Via dell' Artigianato Z.A. - 36043 Camisano Vic.no (VI) - Italy - Tel. 0444.719402 - Fax 0444.719423
www.zambellienotech.it - info@zambellienotech.it